ガードパイプ・ガードレール

ガードパイプ設置工

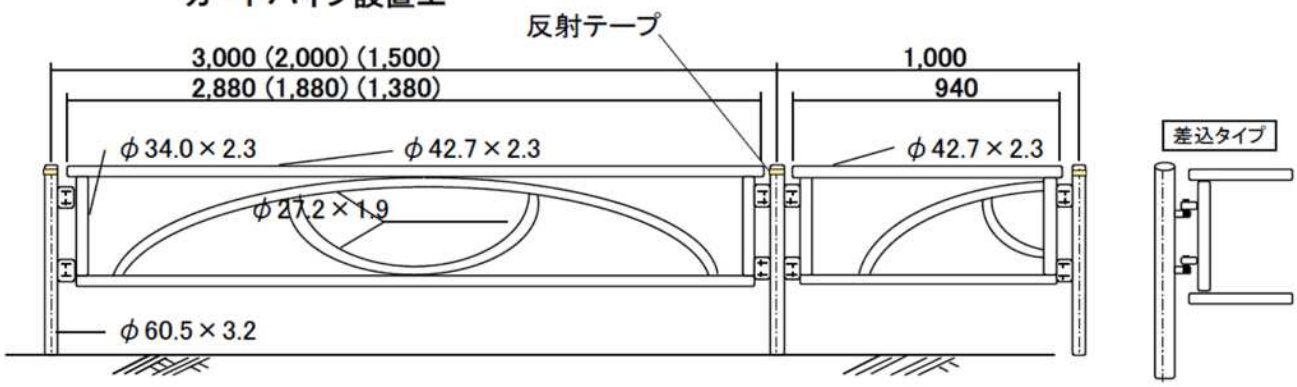

ガードパイプ基礎工

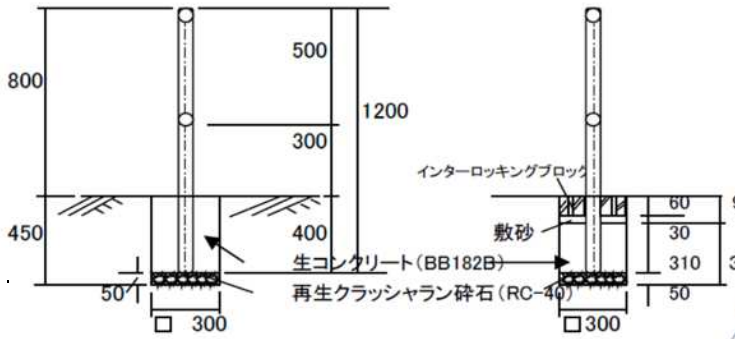

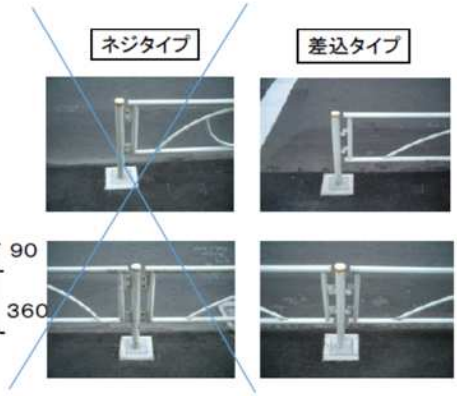

ガードレール設置工　日鐵住金建材(株)

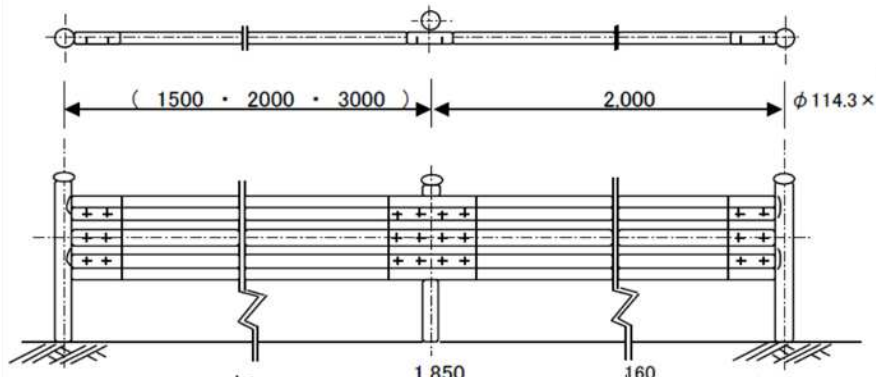

中間支柱

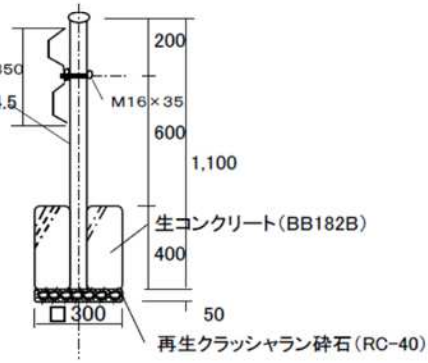

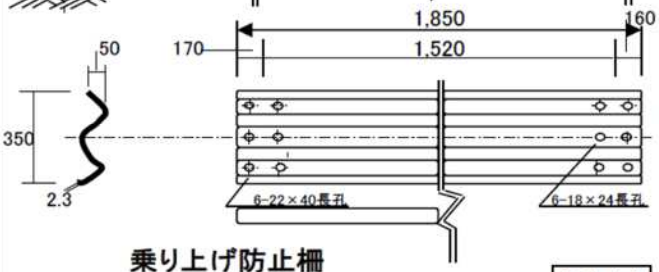

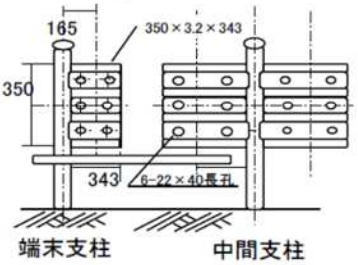
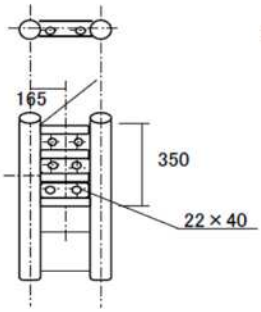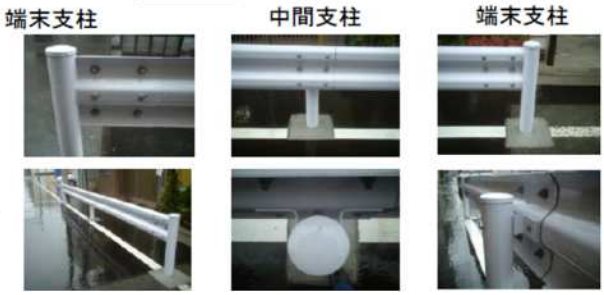
乗り上げ防止柵