作成例

（別紙２－２）

私所有の下記土地と隣接する墨田区の所有する土地との境界について本境界図のとおり合意する。

立会場所・土地の地番	土地所有者　住所・氏名・印	立会年月日	合意年月日
墨田区吾妻橋一丁目 25 番 3、25 番 4	墨田区吾妻橋一丁目 23 番 20 号 墨田　太郎　実印	1年1月1日	1年1月3日
墨田区吾妻橋一丁目 25 番 3、25 番 4	墨田区錦糸四丁目 15 番 3 号 東京　二郎	1年1月1日	－年－月－日
墨田区吾妻橋一丁目 25 番 3、25 番 4	墨田区吾妻橋一丁目 23 番 25 号 株式会社　アヅマ 代表取締役　鈴木　一　実印	－年－月－日 前所有者の立会を継承	1年1月4日
墨田区吾妻橋一丁目 25 番 3	被相続人　墨田　花子 相続人 墨田区吾妻橋一丁目 23 番 30 号 墨田　太郎　実印	1年1月1日	1年1月5日
墨田区吾妻橋一丁目 25 番 4	墨田区吾妻橋一丁目 23 番 35 号 本所　三郎 上記代理人 墨田区吾妻橋一丁目 23 番 40 号 業平　五郎　実印	1年1月1日	1年1月6日
墨田区吾妻橋一丁目 25 番 2	墨田区吾妻橋一丁目 23 番 10 号 業平　花子　印	1年1月1日	1年1月7日

申出者の住所は、印鑑証明書の住所を記載（押印は実印）
隣接（対側）土地所有者の住所は、土地所有者調書（第１－２号様式）記載の現住所を記載（押印は認印可（スタンプ印等不可））

法人・官公庁に限り、住所、氏名はゴム印可とする。

土　地　境　界　図		縮尺
土地所在 地　　番	墨田区吾妻橋一丁目 25 番 3 ほか	1/250

P,S,T点は、ご提出いただくトラバース計算書と対応する点番を記載（区確認用のため、原図には記載不要）

点名	X	Y	備考
P1			鋲
P2			墨田区石標
S1			建物角（G.L+0.02）
S2			民石標
S3			民金属標
⋮	⋮	⋮	⋮
T1			地籍多角点鋲
T2			国交省多角点鋲
T3			鋲

（測地成果○○○○）

座標系または縮尺係数を記載（土地境界図作製方法（別紙２）参照）

建物角や塀角などで GL がわかるものは、GL を記載

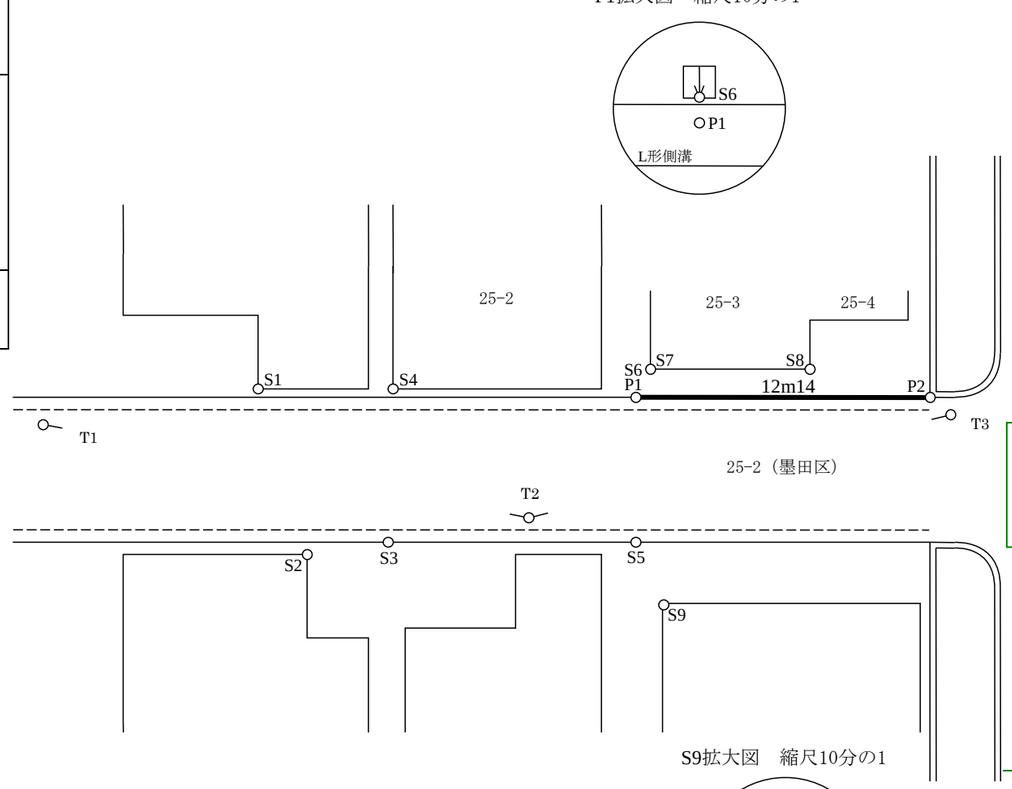

有地番区有地との確定の場合は、当該区有地の地番を記載（無地番区有地との確定の場合は、何も記載しない）

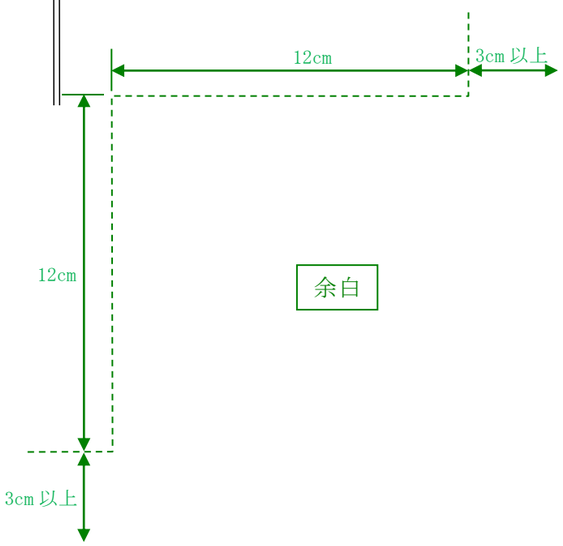

作成者の住所、氏名、印は申出書と統一

作成者	○○○○○○○○○○○○○ ○○○○○○○○○○○○○　印	
測量年月日	１年　１月　２日	

「○」の大きさを統一

凡例	○ Pn	境界点
	○ Sn	引照点
	-○- Tn	機械点
	○○m○○	境界辺長

黒色：印字
赤色：自筆（本人）
青色：印字可
緑色：説明